# 第47回西日本新聞社杯少年硬式野球夏季西九州大会2022

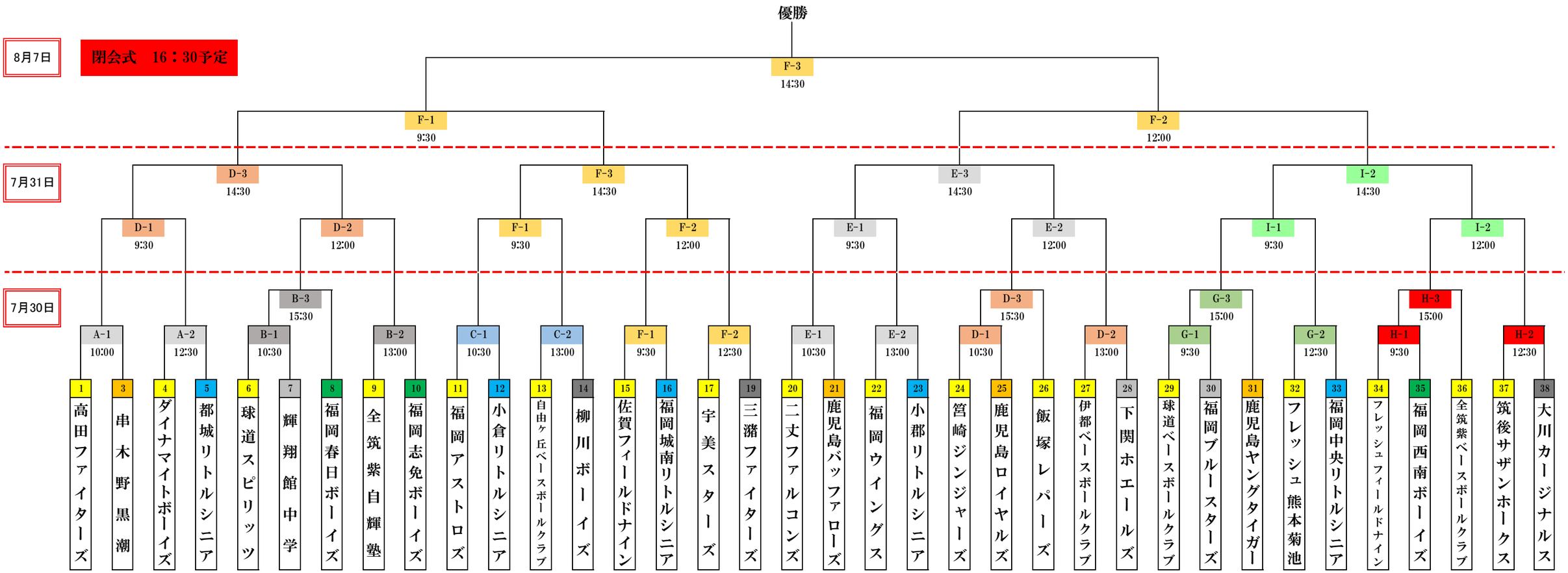


| 試合会場 | | | | | | | | | | |
|---|---|---|---|---|---|---|---|---|---|---|
| | 7月30日(土) | A：今津運動公園 | B：雁ノ巣野球場 | C：桧原運動公園野球場 | D：西部運動公園 | E：曲り田野球場 | F：みゆき公園球場 | G：多久市野球場 | H：江北花山野球場 | 庄内野球場 |
| | 7月31日(日) | D：西部運動公園 | E：曲り田野球場 | F：みゆき公園球場 | I：鹿島市民球場 | 日田平野野球場 | 庄内野球場 | 球道グランド | 島田グランド | 佐賀Fグランド |
| | 8月7日(日) | F：みゆき公園球場 | 鹿島市民球場 | | | | | | | |
| | 8月11日(木) | 予備：雁ノ巣野球場 | | | | | | | | |